DPO-4m6S05W1
Drossel

HAUFE®
„PRECISION FOR YOUR SUCCESS"
... since 1947

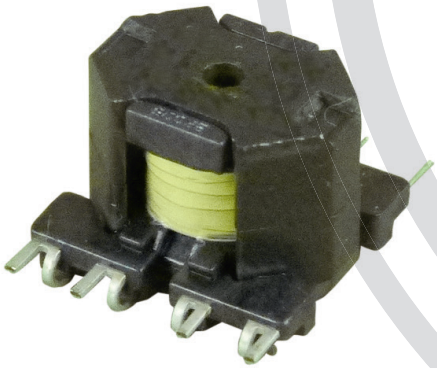

Name:	DPO-4m6S05W1
Bauform:	RM5
Induktivität L:	4,6 mH bei 1 kHz / 1 V +/-0,4%
Wicklungswiderstand Rpri:	3,5 Ω +/-10%
Ausführung:	steckbar
Gehäuse:	ohne
Abmessungen: Länge L:	16 mm
Breite B:	18,6 mm
Höhe H:	11 mm
Bemerkungen:	Drossel getränkt und mit Abgleich

Schaltbild:

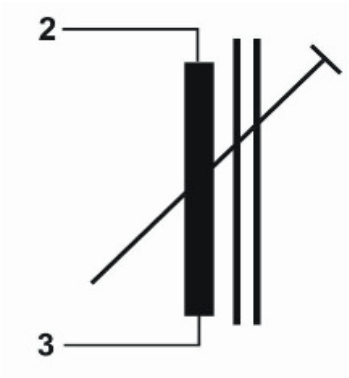

Anschlüsse:

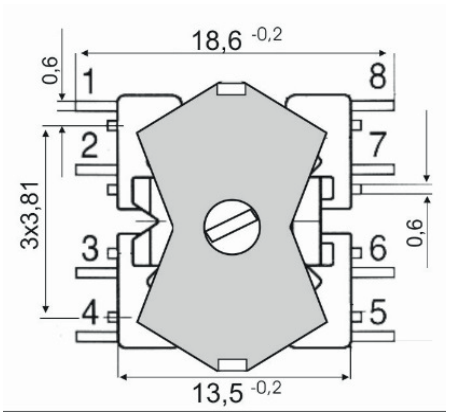

INDUKTIVITÄTEN
STROMVERSORGUNGEN
BLECHBEARBEITUNG
MAGNETISCHE ABSCHIRMUNGEN

V1.2/0218 • Stand 260218 • Copyright © 2018 HAUFE GmbH & Co. KG
Irrtümer vorbehalten.